CLARK
THE FORKLIFT

COP1

Commissionatore multifunzione
Altezza della piattaforma max. 2.990 mm

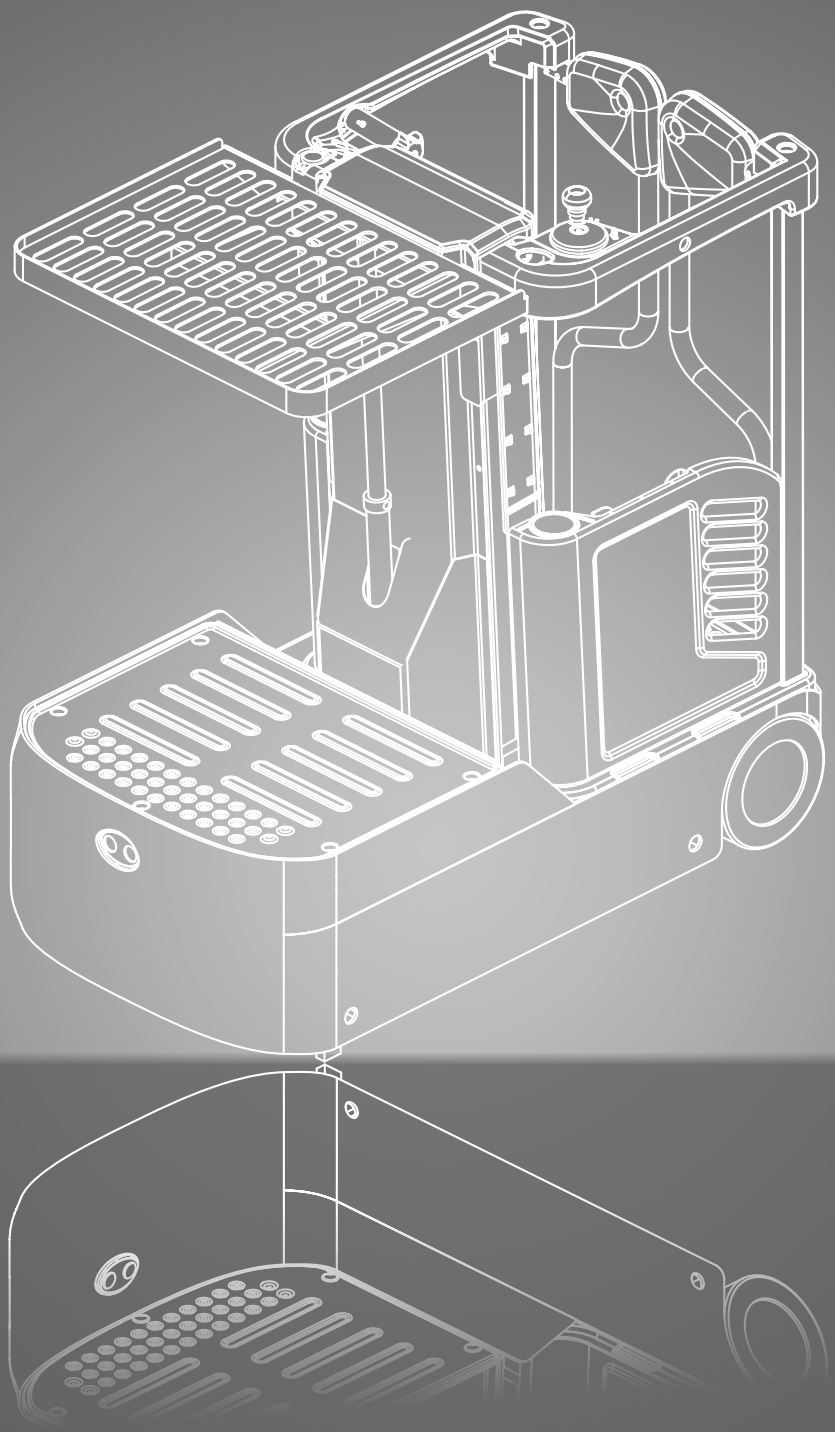

www.clarkmheu.com

DIMENSIONI

COP1

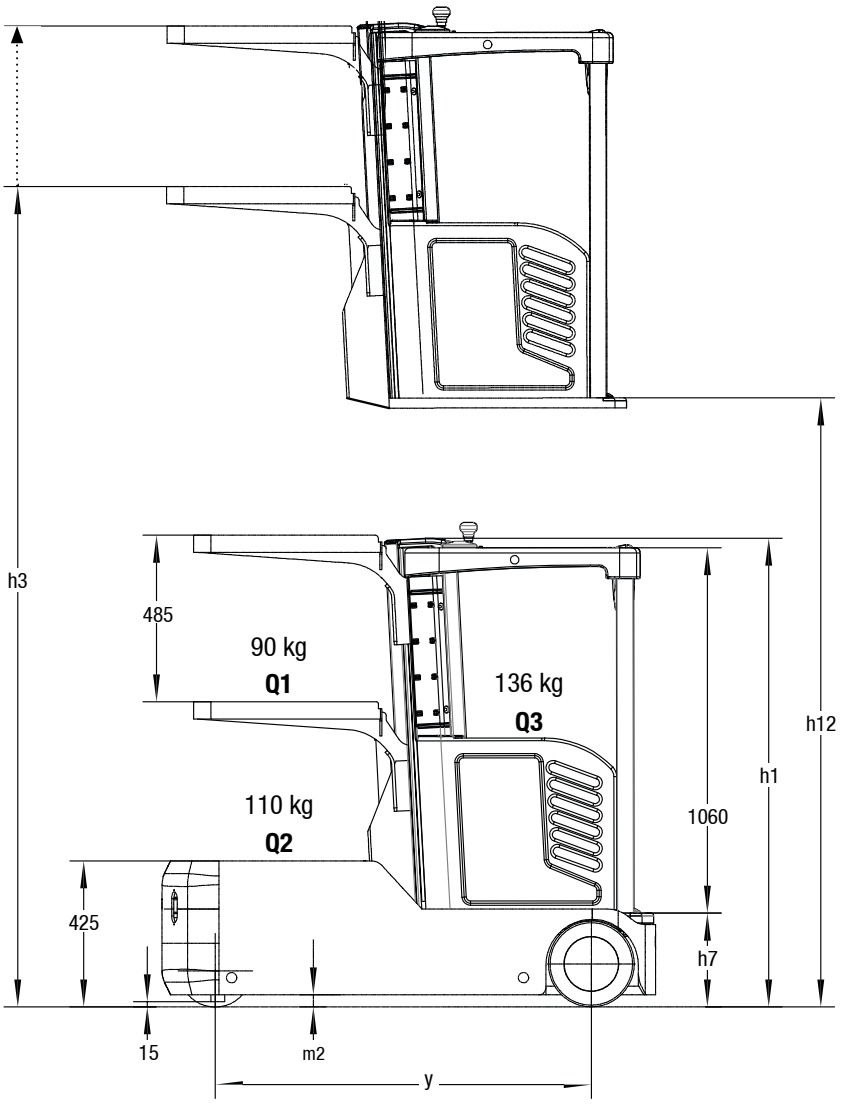

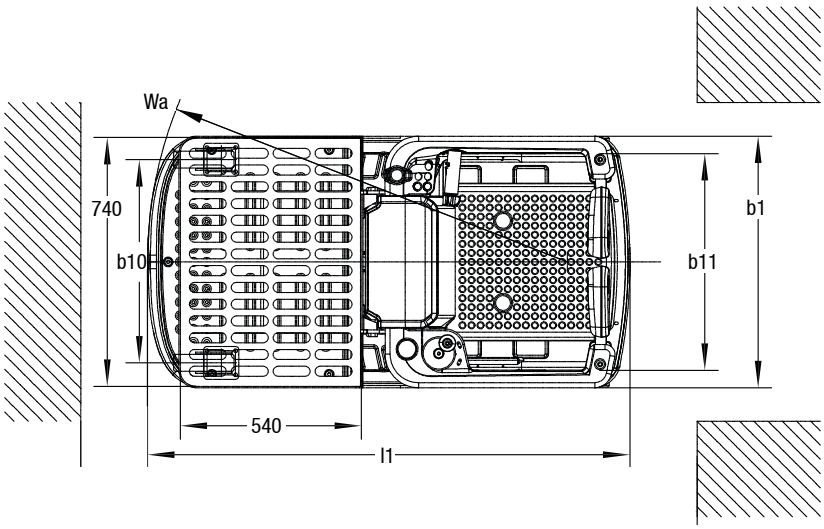

I dati corrispondenti sono reperibili nella tabella delle specifiche.

SPECIFICHE

Specifiche tecniche del prodotto secondo VDI 2198

	1.1	Fabbricante (abbreviazione)		CLARK
Specifiche	1.2	Denominazione del fabbricante		**COP1**
	1.3	Trazione		Elettrica a 24 V
	1.4	Tipo di guida		Commissionatore
	1.5	Portata nominale/Carico nominale	Q 1 (kg)	90
			Q 2 (kg)	110
			Q 3 (kg)	136
	1.9	Interasse	y (mm)	1.095
Pesi	2.1	Peso in ordine di marcia incl. batteria (vedere 6.5)	kg	800
	2.3	Carico sugli assali, senza carico anteriore/posteriore	kg	370 / 430
Ruote, telaio	3.1	Tipo di pneumatici, ruote motrici / ruote di carico		Poliuretano / Gomma
	3.2	Dimensioni ruote, anteriore	mm	Ø 210 x 70
	3.3	Dimensioni ruote, posteriore	mm	Ø 250 x 100
	3.5	Ruote, numero anteriore/posteriore (x ruote motrici)		1 x 2 / 2
	3.6	Carreggiata, anteriore	b10 (mm)	545
	3.7	Carreggiata, posteriore	b11 (mm)	640
Dimensioni	4.2	Altezza, montante abbassato	h1 (mm)	1.365
	4.4	Altezza di sollevamento della piattaforma di carico superiore, abbassata	h3 (mm)	3.620
		Altezza di sollevamento della piattaforma di carico superiore, sollevata	h3 (mm)	4.105
	4.8	Altezza in piedi, cabina di guida abbassata	h7 (mm)	275
	4.14	Altezza in piedi, cabina di guida estesa	h12 (mm)	2.990
	4.19	Lunghezza complessiva	l1 (mm)	1.440
	4.21	Larghezza complessiva	b1 (mm)	750
	4.32	Distanza da terra, centro interasse	m2 (mm)	35
	4.35	Raggio di sterzata	Wa (mm)	1.260
	4.38	Altezza commissionamento	(mm)	4.600
		Altezza di presa	(mm)	5.000
Prestazioni	5.1	Velocità di marcia, con carico/senza carico (H: 0-500mm)	km/ h	6 / 6.5
		Velocità di marcia, con carico/senza carico (H: 500-1.000mm)	km/ h	3 / 3
		Velocità di marcia, con carico/senza carico (H: 1.000-2.000mm)	km/ h	2 / 2
		Velocità di marcia, con carico/senza carico (H: 2.000-3.000mm)	km/ h	1 / 1
	5.2	Velocità di sollevamento, con carico/senza carico (Q3)	m/ s	0.213 / 0.225
		Velocità di sollevamento, con carico/senza carico (Q1)	m/ s	0.023 / 0.028
	5.3	Velocità di abbassamento, con carico/senza carico (Q3)	m/ s	0.230 / 0.233
		Velocità di abbassamento, con carico/senza carico (Q1)	m/ s	0.030 / 0.029
	5.8	Pendenza massima superabile, con carico/senza carico	%	5 / 5
	5.10	Freno di servizio		Elettrico
Impianto elettrico	6.1	Motore di trazione, potenza S2 60 min	kW	0.65
	6.2	Motore di sollevamento, potenza S3 15 %	kW	2.2
	6.4	Tensione della batteria, capacità nominale K5	V/ Ah	24V / 120 Ah
	6.5	Peso batteria	kg	35
Varie	8.1	Tipo di azionamento	kWh/h	DC
	10.5	Versione dello sterzo		Elettrico
	10.7	Livello di pressione sonora nel sedile del guidatore secondo EN 12053	dB(A)	74

*1) Con coefficiente di attrito μ=0,6 a 1,6 km/h

I prodotti, le illustrazioni e le specifiche tecniche CLARK sono soggetti a modifiche senza alcun preavviso.
Le prestazioni possono variare di una percentuale compresa tra +5 % e -10 % a causa della tolleranza dell'efficienza del motore e del sistema.

EQUIPAGGIAMENTO AGGIUNTIVO

		COP1
Generale	Motore di azionamento con 0,65 kW	•
	Motore di sollevamento con 2,2 kW	•
	Ripiano regolabile in altezza, con fessure longitudinali per una buona visibilità verso il basso	•
	Luce a LED integrata nel telaio anteriore del veicolo	•
	Spegnimento di emergenza e abbassamento idraulico di emergenza	•
Dimensioni	Raggiungere un'altezza fino a 5 m	•
	Lunghezza totale (l1) : 1.440 mm	•
	Larghezza totale(b1) : 750 mm	•
	Raggio di sterzata (WA) : 1.260 mm	•
Sicurezza	Telaio di sicurezza controllato elettricamente	•
	Sensore ottico della mano	•
	L'interruttore dell'uomo morto nel vano piedi	•
	Sensore di sicurezza sotto la piattaforma di lavoro	•
	Secondo sensore ottico della mano	•
Opzioni	Secondo interruttore a uomo morto nel vano piedi	x
	Segnale acustico di avvertimento durante il funzionamento	x
	Luce di sicurezza a LED sotto la cabina di guida (segnale di abbassamento)	x
Batteria	Batteria a blocco AGM esente da manutenzione (24 V / 120 Ah)	•
	Batteria agli ioni di litio (24 V / 120 Ah)	x
Caricabatterie	Caricabatterie interno (24 V / 15 Ah) per batteria a blocco	•
	Caricabatterie interno (24 V / 30 Ah) per batteria agli ioni di litio	x

• = Equipaggiamento standard; x = Opzione

CARATTERISTICHE E VANTAGGI

COP1

Prestazioni e Sicurezza

- Potente accelerazione
- Sollevamento e abbassamento sensibili
- Sterzo intuitivo e preciso
- Indicatore di scarica della batteria
- Funzionamento silenzioso
- Indicazione del codice di errore sul display
- Facile accesso per lavori di assistenza e manutenzione

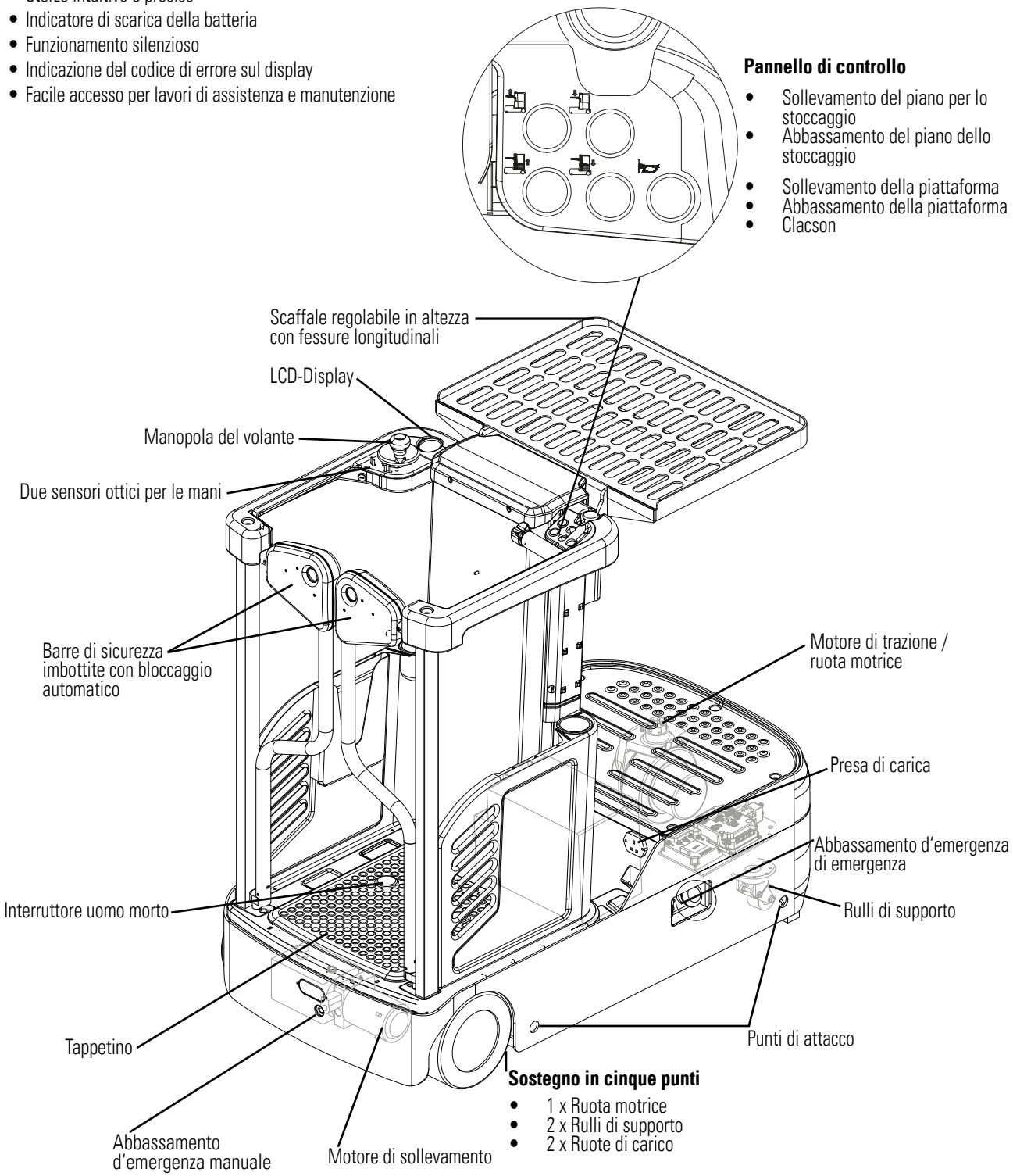

Pannello di controllo

- Sollevamento del piano per lo stoccaggio
- Abbassamento del piano dello stoccaggio
- Sollevamento della piattaforma
- Abbassamento della piattaforma
- Clacson

Sostegno in cinque punti

- 1 x Ruota motrice
- 2 x Rulli di supporto
- 2 x Ruote di carico

I prodotti, le illustrazioni e le specifiche tecniche CLARK sono soggetti a modifiche senza alcun preavviso.
Le prestazioni possono variare di una percentuale compresa tra +5 % e -10 % a causa della tolleranza dell'efficienza del motore e del sistema.

DESCRIZIONE DEL PRODOTTO

Il COP1 non solo è estremamente efficiente per il prelievo delle merci, ma si comporta anche bene - grazie alla piattaforma di lavoro sollevabile e all'eccellente stabilità - come scala mobile o piattaforma di lavoro. Rispetto a una scala convenzionale COP1 non solo elimina i lunghi movimenti di salita e discesa, ma riduce anche il rischio di incidenti.

Applicazione

Indipendentemente che sia per l'allestimento degli ordini o per lavori di riparazione, manutenzione o pulizia, il CLARK COP1 è l'assistente perfetto che convince con il suo funzionamento prevedibile e sicuro in ognuna di queste attività. Il vantaggio speciale di questo multitalento: è possibile guidare e sollevare il carrello in un unico movimento simultaneo. Ciò consente di risparmiare tempo e garantisce un'elevata produttività. Il COP1 quindi, non è solo l'assistente ideale nel commercio all'ingrosso e al dettaglio, nella distribuzione, nell'industria alimentare e delle bevande, ma è anche perfetto per l'applicazione in uffici, alberghi, musei, ospedali o nell'edilizia fieristica. Per applicazioni in edifici e su pavimenti piani, il commisionatore può essere utilizzato in modo sicuro ed efficiente per riempire scaffali, fare l'inventario, decorare stanze, attaccare cartelli, cambiare lampade o eseguire lavori di pulizia e riparazione e molto altro ancora.

Motore, azionamento e controllo

Il commissionatore multifunzionale è dotato sia di un motore di azionamento con 0,65 kW che di un motore di sollevamento con 2,2 kW. Il carrello è dotato di serie di una batteria AGM da 24 volt (120 Ah) che non richiede manutenzione e fornisce energia sufficiente per una giornata lavorativa. La batteria può essere caricata in qualsiasi presa da 230 volt tramite un caricabatterie integrato. Il cavo di ricarica è integrato nel veicolo. Se l'applicazione richiede una maggiore disponibilità, il COP1 può essere dotato di una batteria agli ioni di litio da 120 Ah (opzionale). In questo caso, le brevi pause possono essere utilizzate senza problemi per la ricarica intermedia. Con entrambi i tipi di batteria non sono necessari locali di ricarica e sistemi di ventilazione, poiché durante il processo di ricarica non si formano gas.

Cabina di guida

Il piano regolabile in altezza del COP1 ha una capacità di carico di 90 kg. Il piano inferiore può portare un carico di altri 110 kg. L'operatore può sollevare la piattaforma di lavoro ad un'altezza di sollevamento fino a 2.990 mm e raggiunge un'altezza di sbraccio fino a 5 m. La velocità di traslazione fino a 6 km è adattata all'altezza di sollevamento. Gli interruttori di facile presa consentono di lavorare in modo sicuro e produttivo quando si viaggia in direzione diagonale. Anche la manovrabilità della macchina è degna di nota. Il COP1 gira sul posto. Con una larghezza totale di soli 750 mm e un raggio di sterzata di soli 1.260 mm, il carrello può essere utilizzato in corridoi stretti o in spazi ristretti - anche porte strette fino a 80 cm non sono un problema.

Sicurezza

Le caratteristiche di sicurezza standard sono un altro punto di forza. Queste vanno dalle barre di sicurezza monitorate elettricamente, due sensori ottici per le mani, due interruttori uomo morto sulla pedana e un sensore di sicurezza sotto la piattaforma di lavoro per prevenire lesioni durante l'abbassamento della piattaforma. Questo flessibile aiutante per lo stoccaggio può essere avviato solo quando l'operatore è in piedi sulla piattaforma di lavoro e le barre di sicurezza sono chiuse. Quando la piattaforma di lavoro viene sollevata, le barre di sicurezza si bloccano automaticamente. I sensori di sicurezza sotto la piattaforma di lavoro disattivano le funzioni di guida, abbassamento e sollevamento quando la pressione è sul coperchio sotto la piattaforma di lavoro. I sensori ottici delle mani assicurano che l'operatore abbia entrambe le mani sui comandi durante le operazioni di marcia e di sollevamento e che rimangano all'interno del carrello durante il movimento dello stesso. Gli interruttori dell'uomo morto assicurano che l'operatore debba rimanere saldamente in piedi sulla piattaforma. Non appena l'interruttore dell'uomo morto non ha contatto, le funzioni di guida, abbassamento e sollevamento vengono automaticamente disattivate.

Altre dotazioni di serie

La manopola ergonomica dello sterzo assicura un funzionamento intuitivo e preciso dell'apparecchio. Le piccole parti possono essere riposte in modo sicuro nei vani portaoggetti standard. Due portabicchieri e un vano portadocumenti facilitano il lavoro quotidiano dell'operatore. Per lavorare in aree di lavoro scarsamente illuminate o come avvertimento per il traffico in direzione opposta, il veicolo è dotato di una luce a LED integrata nel telaio anteriore del veicolo. E infine, ma non meno importante, CLARK completa i dispositivi di sicurezza sul COP1 con l'arresto di emergenza ad azionamento esterno e l'abbassamento di emergenza idraulico. Durante lo sviluppo del COP1 è stata data grande importanza ad una costruzione solida. La robusta struttura in acciaio non solo protegge il veicolo dai danni, ma garantisce anche una guida stabile e un solido telaio grazie al supporto a cinque punti, che è assicurato da una combinazione di ruota motrice, due rulli di supporto e due bordi di carico. Anche il montante è progettato per essere estremamente solido. Questo è particolarmente utile quando il montante è esteso. Il ripiano regolabile in altezza è dotato di fessure longitudinali in modo che l'operatore abbia sempre una buona visuale verso il basso. Un alto livello di comfort all'interno la piattaforma di lavoro è assicurata dalle barre imbottite delle porte, che hanno anche la funzione di schienale, e un supporto anteriore anch'esso imbottito.

Attrezzatura supplementare

Il COP1 può essere adattato individualmente all'applicazione. Non solo il comportamento di guida, ma anche la frenata, l'accelerazione e la frenata in controcorrente possono essere adattati alla rispettiva situazione. Il piano del veicolo è regolabile in altezza e ha un campo di regolazione di 485 mm, in modo da poter prelevare merci di diverse dimensioni. Per aumentare ulteriormente la sicurezza, è disponibile su richiesta, il segnale di abbassamento. In caso di malfunzionamento, il COP1 dispone di una diagnostica di bordo con codici di errore, in modo che il tecnico dell'assistenza possa correggere rapidamente piccoli malfunzionamenti.

Vi preghiamo di contattare il vostro rivenditore CLARK per trovare il carrello elevatore ottimale.

CLARK Europe GmbH
Dr.-Alfred-Herrhausen-Allee 33
47228 Duisburg / Germany
Tel.: +49 (0)2065 499 13-0
Fax: +49 (0)2065 499 13-290
E-Mail: Info-europe@clarkmheu.com
www.clarkmheu.com

Concessionario:

Nr.: 4583107 12/2020

Valid for Lot-no.: 8249